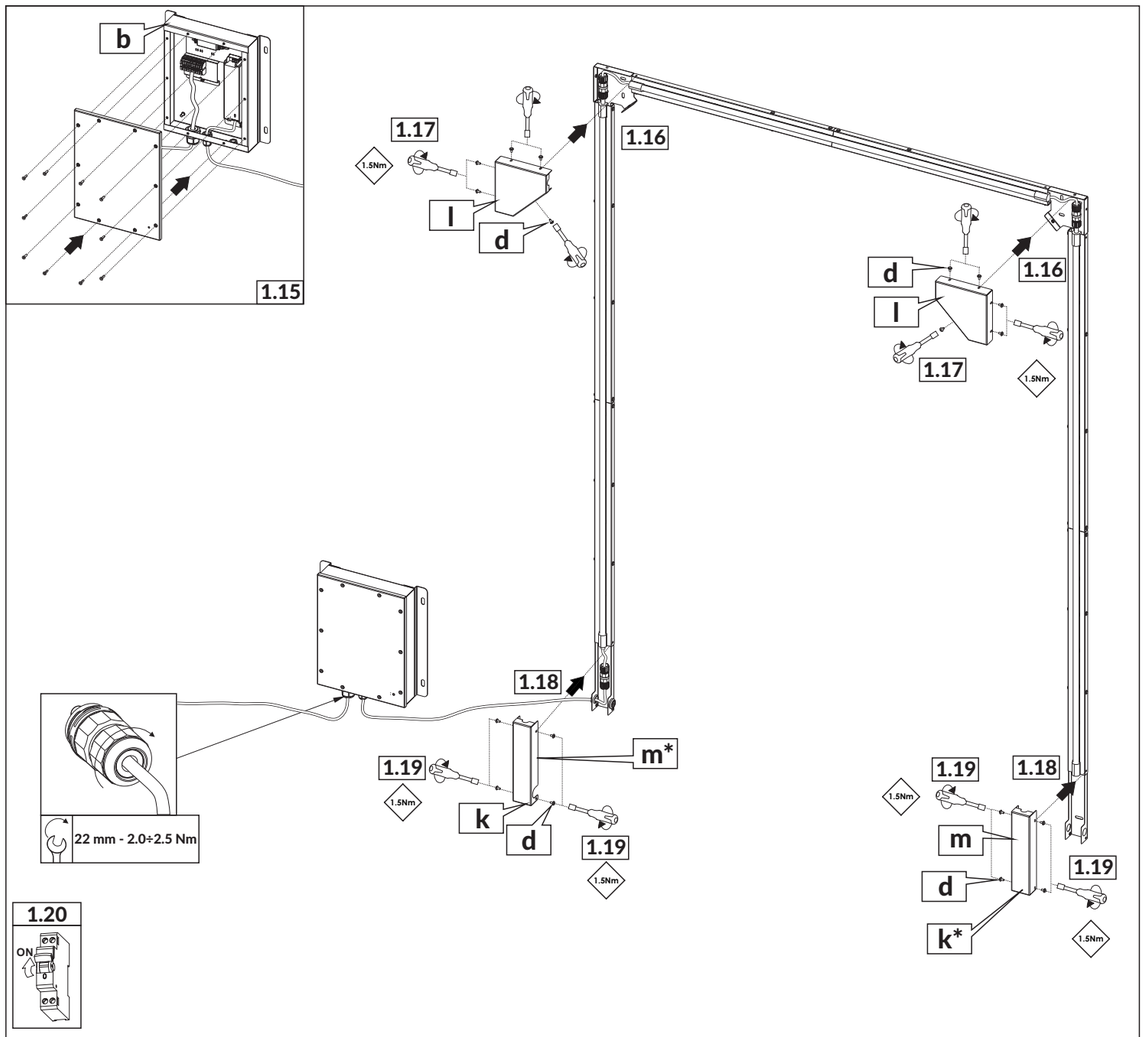

[PL] Uwagi bezpieczeństwa: Źródło światła tej oprawy oświetleniowej nie jest wymienialne; w momencie zużycia źródła światła należy wymienić całą oprawę oświetleniową.
[EN] Safety notes: The light source of this luminaire is not replaceable; when the light source reaches its end of life the whole luminaire shall be replaced.
[HR] Sigurnosne napomene: Izvor svjetlosti ove svjetiljke nije zamjenjiv; kada izvor svjetlosti dosegne kraj vijeka trajanja, zamijenit će se cijela svjetiljka.
[ES] Recomendaciones de seguridad: La fuente de luz de esta luminaria no es reemplazable; cuando la fuente de luz llegue al final de su vida útil, se sustituirá toda la luminaria.
[SK] Bezpečnostné upozornenia: Svetelný zdroj tohto svietidla nie je vymeniteľný; keď svetelný zdroj dosiahne koniec svojej životnosti, musí sa vymeniť celé svietidlo.
[CZ] Bezpečnostní instrukce: Světelný zdroj tohoto svítidla není vyměnitelný; Jakmile světelný zdroj dosáhne konce své životnosti, vymění se celé svítidlo.
[EE] Ohutusjuhised: Selle valgusti valgusallikas pole asendatav; kui valgusallikas jõuab kasutusaja lõpuni välja, tuleb kogu valgusti välja vahetada.

[BG] Лист за безопасност: Светлинният източник на това осветително тяло не е заменим; когато източникът на светлина достигне края на живота си, цялото осветително тяло се подменя.
[SI] Varnostni napotki: Svetlobni vir te svetilke ni nadomestljiv; Ko se svetlobni vir izteče, se celotna svetilka zamenja.
[HU] Biztonsági előírások: A lámpatest fényforrása nem cserélhető; amikor a fényforrás eléri élettartama végét, a teljes lámpatestet ki kell cserélni.

[IT] Note di sicurezza: La sorgente luminosa di questo apparecchio non è sostituibile; quando la sorgente luminosa raggiunge la fine della sua durata, l'intero apparecchio deve essere sostituito.
[PT] Indicações de segurança: A fonte de luz desta luminária não é substituível; quando a fonte de luz chega ao fim da vida útil, toda a luminária deve ser substituída.
[DE] Sicherheitshinweise: Die Lichtquelle dieser Leuchte ist nicht austauschbar. Wenn die Lichtquelle ihr Lebensende erreicht, muss die gesamte Leuchte ausgetauscht werden.
[RO] Note de siguranta: Sursa de lumină a acestui corp de iluminat nu poate fi înlocuită; când sursa de lumină îşi atinge sfârşitul de viaţă, întregul corp de iluminat trebuie înlocuit.
[NL] Veiligheidsvoorschriften: De lichtbron van dit armatuur is niet vervangbaar; wanneer de lichtbron het einde van zijn levensduur bereikt, moet de hele armatuur worden vervangen.
[LT] Dėmesio: Šio šviestuvo šviesos šaltinis nėra keičiamas; kai šviesos šaltinis pasibaigia savo eksploatavimo pabaigai, turi būti pakeistas visas šviestuvas.

I.INL.V1.0/24.11.2023

TM TECHNOLOGIE
emergency & evacuation lighting

TM.INDUST L 1D
TM.INDUST L 2D

IP 66/69 LED

210 ÷ 250 V AC
50 / 60 Hz
186 ÷ 254 V DC

CE

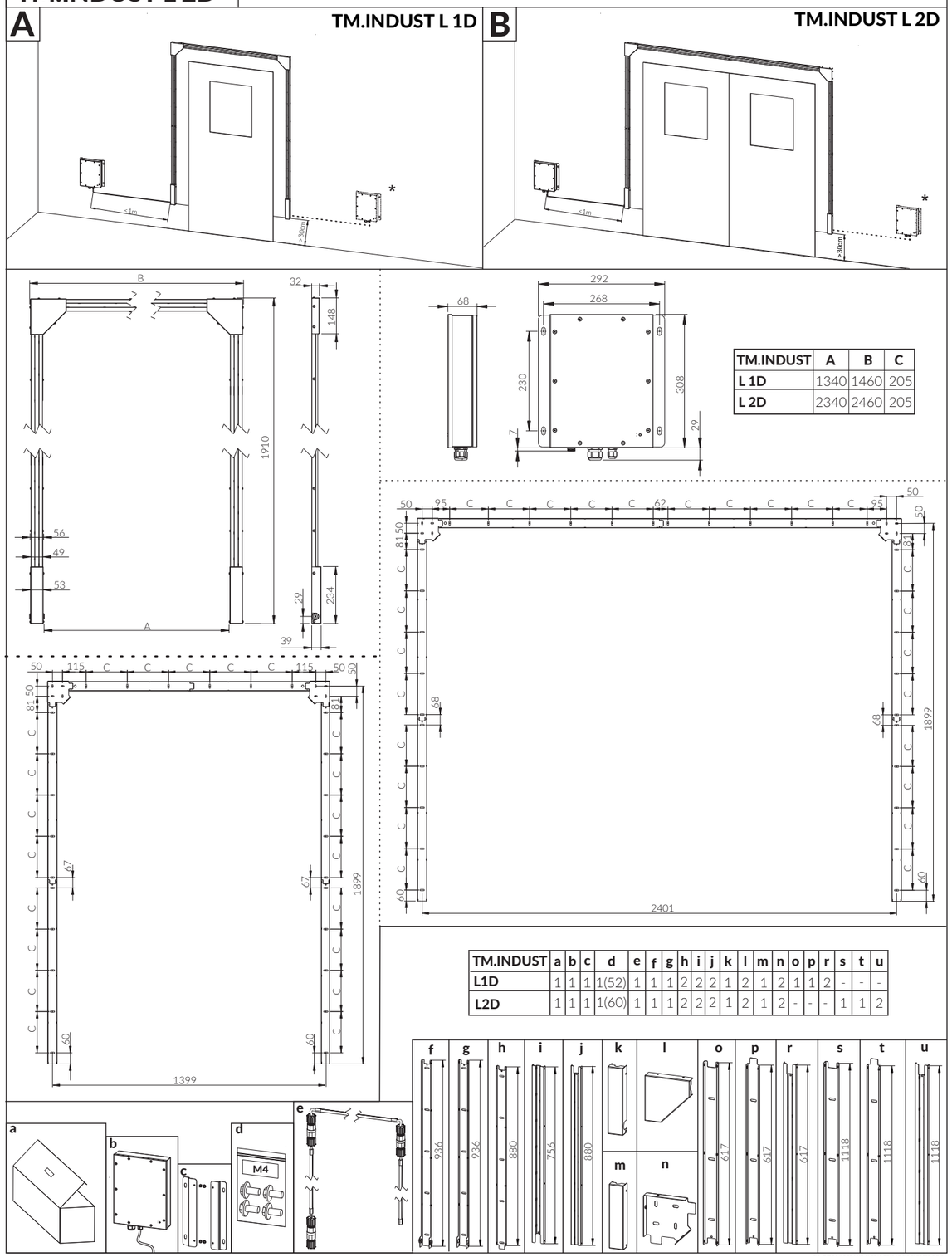

TM.INDUST	A	B	C
L 1D	1340	1460	205
L 2D	2340	2460	205

TM.INDUST	a	b	c	d	e	f	g	h	i	j	k	l	m	n	o	p	r	s	t	u
L1D	1	1	1	1(52)	1	1	1	2	2	2	1	2	1	2	1	1	2	-	-	-
L2D	1	1	1	1(60)	1	1	1	2	2	2	1	2	1	2	-	-	-	1	1	2

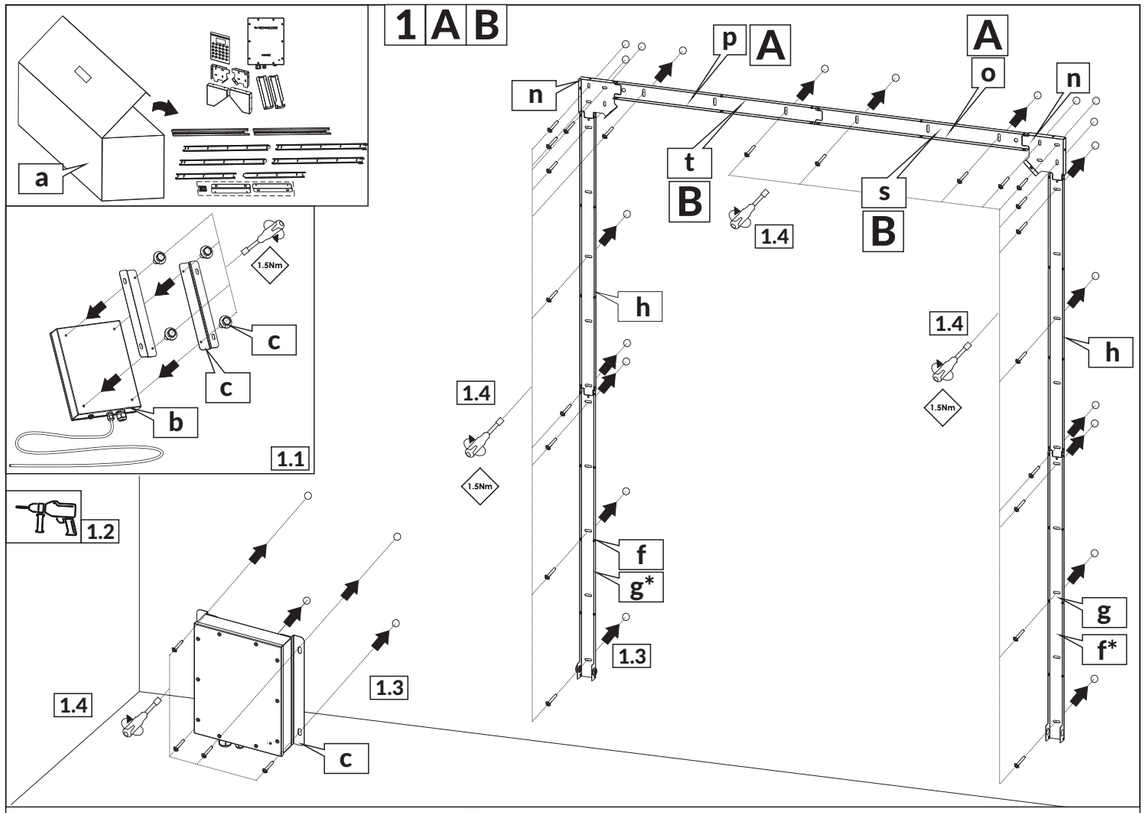
1 A B
a
1.1
b
c
c
1.5Nm
1.2
1.4
1.3
c
n
p
A
t
B
1.4
A
o
s
B
n
h
1.4
1.5Nm
f
g*
1.3
1.4
1.5Nm
h
g
f*

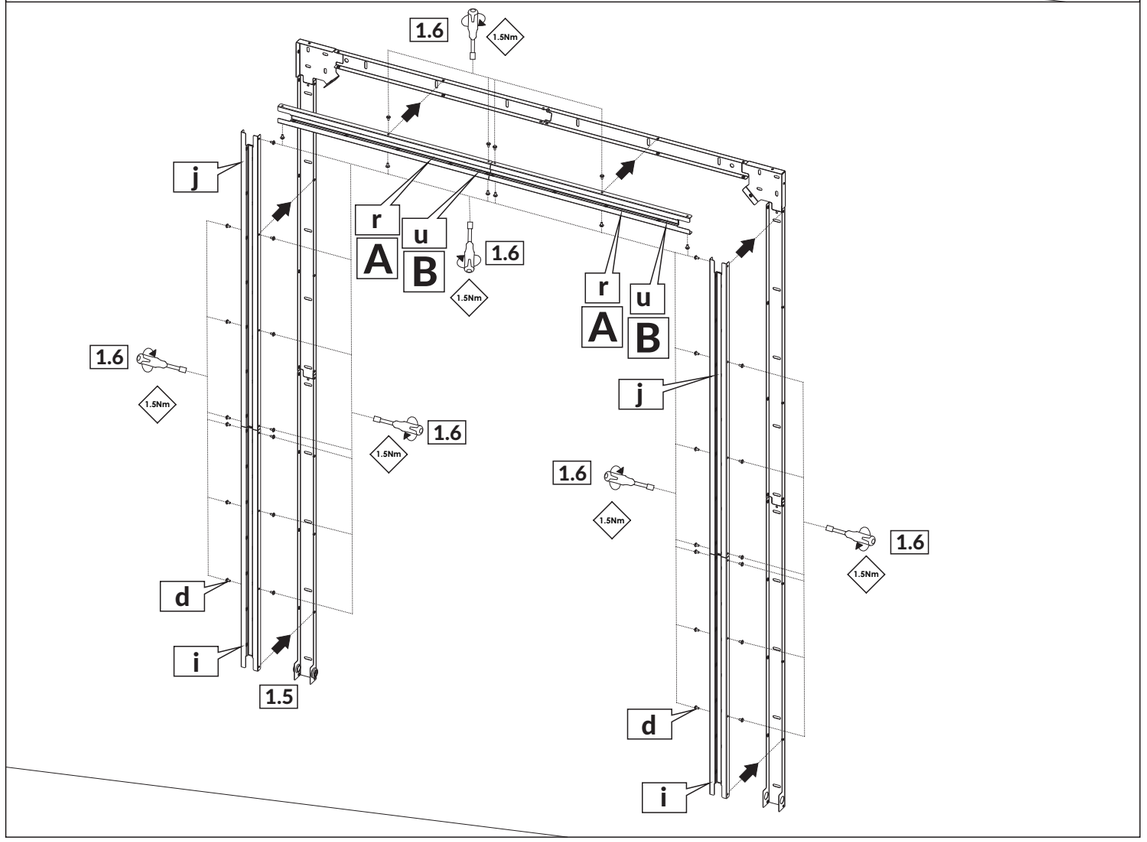
1.6
1.5Nm
j
r
A
u
B
1.6
1.5Nm
r
A
u
B
1.6
1.5Nm
j
1.6
1.5Nm
1.6
1.5Nm
1.6
1.5Nm
1.6
1.5Nm
d
i
1.5
d
i

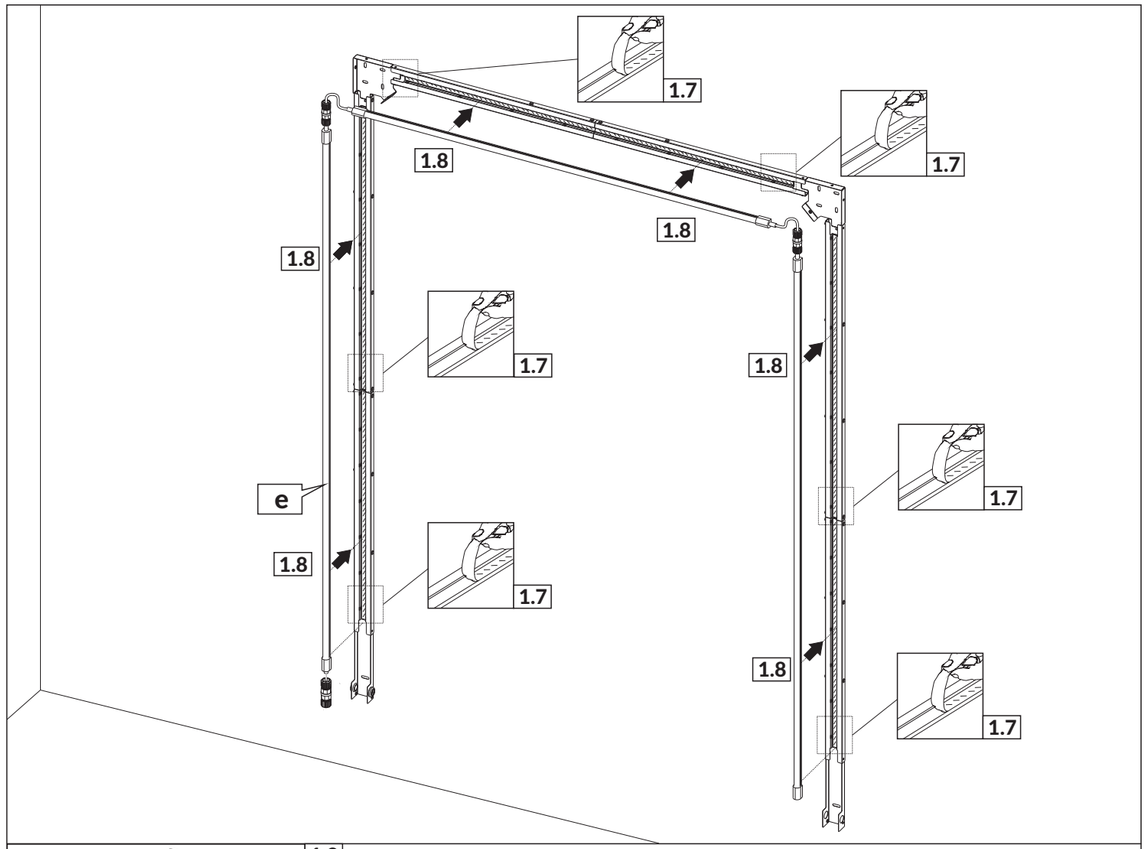
1.7
1.7
1.8
1.8
1.8
1.7
1.8
1.7
e
1.8
1.7
1.8
1.7
1.8
1.7

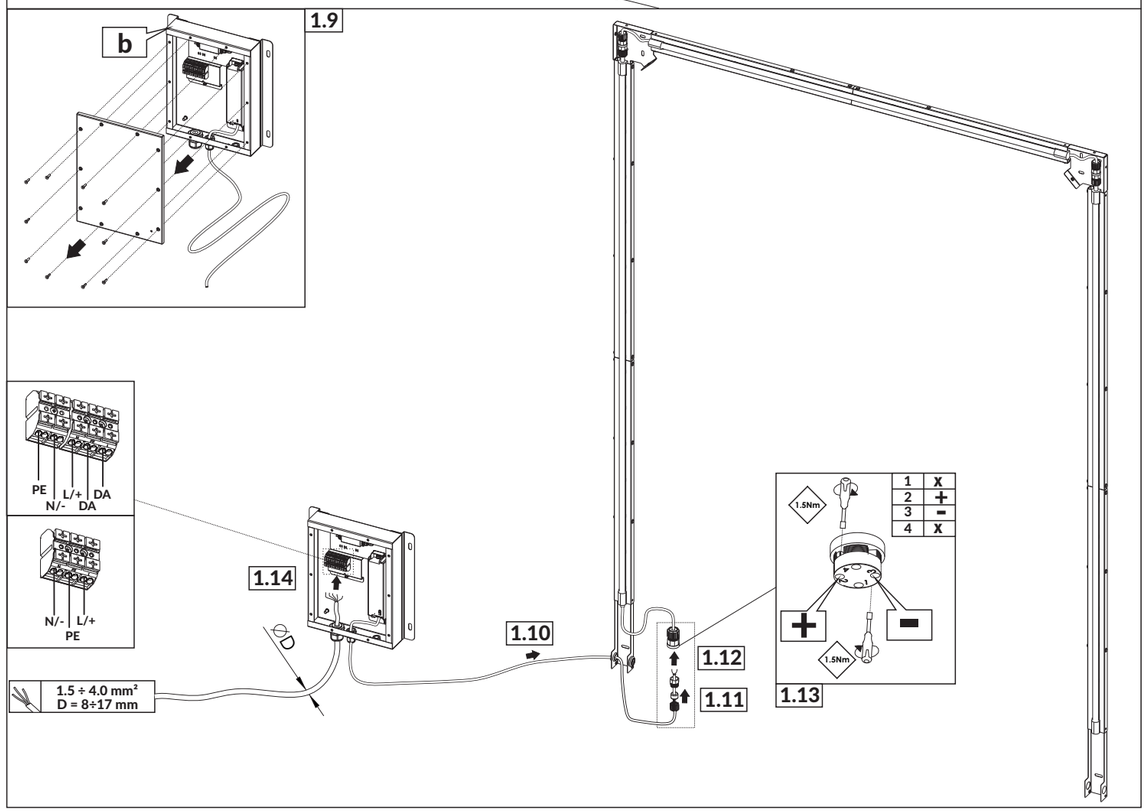
b
1.9
PE
L/+
DA
N/-
DA
N/-
L/+
PE
1.14
1.10
1.12
1.11
1.5 ÷ 4.0 mm²
D = 8÷17 mm
1.5Nm
1 X
2 +
3 -
4 X
+
-
1.5Nm
1.13